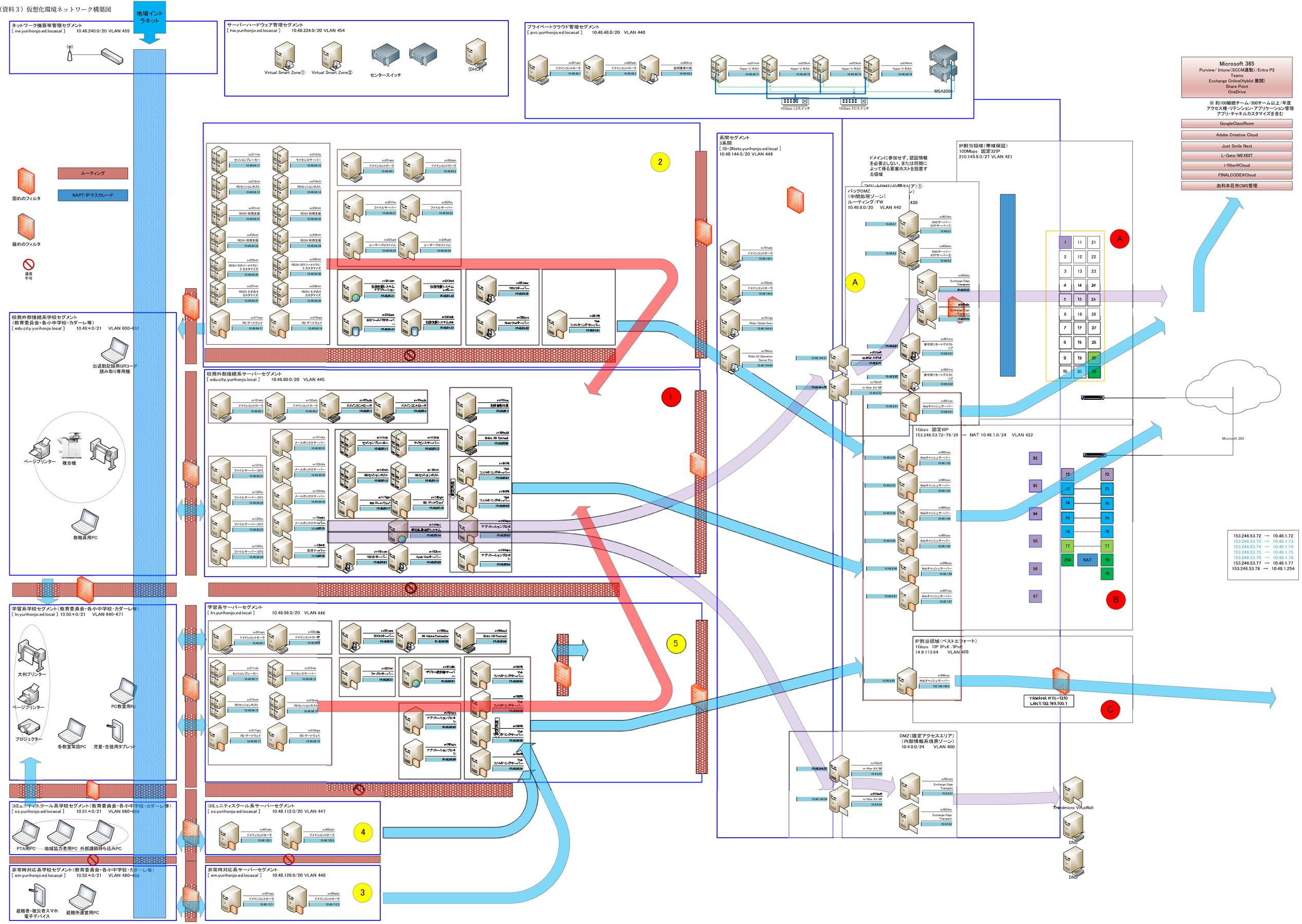（資料３）仮想化環境ネットワーク構築図